AZV/PSI

Manuale di Installazione
Installation Manual
Руководство по установке

24802643 – 04-06-2013

IT - Avvertenze generali

- Leggere attentamente le istruzioni, prima di iniziare l'installazione ed eseguire gli interventi come specificato dal costruttore;
- Dopo aver tolto l'imballaggio assicurarsi dell'integrità dell'apparecchio;
- Gli elementi dell'imballaggio (sacchetti in plastica, polistirolo espanso, ecc.) non devono essere lasciati alla portata dei bambini in quanto potenziali fonti di pericolo;
- L'installazione, la programmazione, la messa in servizio e la manutenzione del prodotto deve essere effettuata soltanto da personale tecnico qualificato ed opportunamente addestrato nel rispetto delle normative vigenti ivi comprese le osservanze sulla prevenzione infortuni;
- Operare in ambienti sufficientemente illuminati e idonei per la salute e utilizzare strumenti, utensili ed attrezzature in buono stato;
- Il dispositivo è adatto all'installazione da interno, esclusivamente in luoghi asciutti e non polverosi;
- Non ostruire le aperture o fessure di ventilazione o di smaltimento di calore;
- L'impianto elettrico dovrà essere realizzato in conformità con le normative in vigore nel paese di installazione;
- Prima di collegare le apparecchiature alimentate a tensione di rete accertarsi che i dati di targa siano rispondenti a quelli della rete di distribuzione;
- Proteggere le apparecchiature alimentate a tensione di rete con un interruttore di rete onnipolare con una separazione dei contatti di almeno 3 mm;
- I conduttori dei cablaggi non utilizzati devono essere isolati.
- Per prevenire contatti accidentali, fascettare separatamente i cavi di collegamento alla rete e quelli dei segnali in bassissima tensione.
- Le schede elettroniche possono essere seriamente danneggiate dalle scariche elettrostatiche: qualora vi sia bisogno di maneggiarle indossare idonei indumenti e calzature antistatiche o, almeno, assicurarsi preventivamente di aver rimosso ogni carica residua toccando con la punta delle dita una superficie metallica connessa all'impianto di terra (es. lo chassis di un elettrodomestico);
- Saldare le giunzioni e la parte terminale dei fili onde evitare malfunzionamenti causati dall'ossidazione degli stessi;
- Al termine dell'installazione, verificare sempre il corretto funzionamento dell'apparecchiatura e dell'impianto nel suo insieme;
- Prima di effettuare qualunque operazione di pulizia o di manutenzione, togliere l'alimentazione al dispositivo; nel caso di apparecchiature alimentate a tensione di rete togliere l'alimentazione, aprendo l'interruttore posto a monte dello stesso;
- In caso di guasto e/o cattivo funzionamento di un dispositivo, distaccarlo dall'alimentazione e non manometterlo;
- Per l'eventuale riparazione rivolgersi solamente ad un centro di assistenza tecnica autorizzato dal costruttore e comunque utilizzare sempre i ricambi forniti da Bpt s.p.a.;

L'apparecchio dovrà essere destinato unicamente all'uso per il quale è stato espressamente concepito.Il mancato rispetto delle prescrizioni sopra elencate può compromettere la sicurezza dell'apparecchio.
Il costruttore non può comunque essere considerato responsabile per eventuali danni derivanti da usi impropri, erronei ed irragionevoli.

EN - General Precautions

- Read the instructions carefully before starting installation and proceed as specified by the manufacturer;
- After removing the packaging, check the condition of the unit;
- The packaging items (plastic bags, expanded polystyrene, etc.) must not be handled by children as they may be dangerous;
- Installation, programming, commissioning and maintenance of the product must only be performed by qualified technicians who have been properly trained in compliance with current standards, including health and safety regulations;
- Operate in sufficiently lighted areas that are conducive to health and use tools, utensils and equipment that are in good working order;
- The device is suitable for indoor installation, exclusively in dry and non-dusty areas;
- Do not obstruct the openings or slots used for ventilation or heat disposal;
- The electrical system must comply with current standards in the country of installation;
- Before connecting the equipment powered by mains voltage, make sure that the rating plate data corresponds to that of the distribution network;
- Protect the equipment powered by mains voltage with an omnipolar switch with contacts separated by at least 3 mm;
- Wires belonging tocables that are not used must beinsulated.
- To prevent accidental contacts, clamp the network connection cables and the very low voltage signal cables separately.
- The electronic cards can be seriously damaged by discharges of static electricity: if they are to be handled, wear suitable clothing and anti-static footwear, or at least, ensure static electricity has been discharged by touching with the fingertip a metallic surface connected to the earth system (e.g. the chassis of a household appliance);
- Weld the joints and the ends of the wires to prevent malfunctions caused by wire oxidation;
- Upon completion of installation, always check for correct operation of the unit and the system as a whole;
- The installer must make sure that the information for the user, where applicable, is present and is delivered;
- Before performing any cleaning or maintenance operation, disconnect the power supply to the device; if the equipment is powered by mains voltage disconnect the power supply, opening the switch located upstream of it;
- In the case of device failure or malfunction, disconnect it from the power supply and do not tamper with it;
- Should the unit be in need of repair, contact only a technical support centre authorised by the manufacturer and always use spare parts provided by Bpt s.p.a.;

The equipment must only be used for the purpose for which it was explicitly designed. Failure to follow the instructions provided above may compromise the unit's safety. The manufacturer declines all liability for any damage as a result of improper, incorrect or unreasonable use.

RU -Общие предупреждения

- Перед началом работ по установке внимательно ознакомьтесь с инструкциями и выполните установку согласно рекомендациям производителя.
- После снятия упаковки проверьте состояние устройства.
- Не давайте детям элементы упаковки (полиэтиленовые пакеты, пенополистирол и т. д.), так как это может быть опасно.
- Установка, программирование, ввод в эксплуатацию и обслуживание продукта должны выполняться только квалифицированным и специально обученным персоналом с соблюдением действующих стандартов, включая требования по охране труда и технике безопасности.
- Работы следует проводить в хорошо освещенных помещениях, с использованием исправных инструментов, принадлежностей и оборудования.
- Устройство должно быть установлено в чистом и сухом помещении в соответствии с классом защиты IP.
- Не закрывайте отверстия или щели, используемые для вентиляции или отвода тепла.
- Электрическая система должна соответствовать стандартам и правилам, действующим в стране, где устанавливается устройство.
- Перед подключением устройств проверьте, что обозначения на паспортной табличке соответствуют характеристикам питающей сети.
- Для устройств, на которые подается сетевое напряжение, установите однополюсный сетевой выключатель с зазором между разомкнутыми контактами не менее 3 мм.
- Неиспользуемые провода кабеля должны быть заизолированы.
- Чтобы избежать случайного соприкосновения, проложите по отдельности кабели для подключения к сети и кабели для сигналов низкого напряжения.
- Электронные компоненты могут быть серьезно повреждены разрядом статического электричества: у случае обслуживания используйте специальную одежду и антистатическую обувь. В крайнем случае убедитесь в отсутствии заряда, коснувшись пальцами заземленных металлических поверхностей (например корпуса слаботочного щитка).
- Спаяйте соединения и концы проводов, чтобы предотвратить возникновение неисправностей, вызванных окислением проводов.
- После завершения установки всегда следует проверять правильность работы прибора и системы в целом.
- Специалист по установке должен проверить, что информация для пользователя имеется в наличии и передана по назначению.
- Перед чисткой или техническим обслуживанием следует отсоединять устройство от источника электропитания. Если устройства подключены к сети, отключите их, используя выключатель, установленный между устройствами и источником питания.
- В случае неправильной работы или отказа устройства отсоедините его от источника питания и не разбирайте.
- В случае необходимости ремонта следует обращаться только в центр технической поддержки, сертифицированный изготовителем, и всегда использовать запасные детали, поставляемые компанией Bpt S.p.A.

Устройства следует использовать только в целях, для которых они предназначены. Невыполнение перечисленных выше требований может привести к нарушению безопасности работы с прибором.
Производитель не несет никакой ответственности за любые повреждения, возникшие в результате неправильного, некорректного или неоправданного использования.

IT - INSTALLAZIONE

- **L'alimentatore deve essere installato SEMPRE in orizzontale.**
- L'apparecchio è installabile su guida DIN (EN 50022) in un apposito quadro elettrico.
- Per le dimensioni di ingombro vedere la figura 1.

NOTA. Provvedere ad una corretta areazione nel caso l'alimentatore venga installato in un contenitore metallico.

EN - INSTALLATION

- **The power supplier must ALWAYS be installed horizontally.**
- The device can be installed on a DIN rail (EN 50022) in an appropriate electric panel.
- For the overall dimensions see figure 1.

NOTE. Proper ventilation is required if the power supplier is installed in a metal container.

RU - УСТАНОВКА

- **Источник питания следует ВСЕГДА устанавливать горизонтально.**
- Устройство может быть установлено на DIN-рейку (EN 50022) в монтажном шкафу.
- Общие размеры приведены на рис. 1.

ПРИМЕЧАНИЕ. Если источник питания устанавливается в металлическом контейнере, необходимо обеспечить соответствующую вентиляцию.

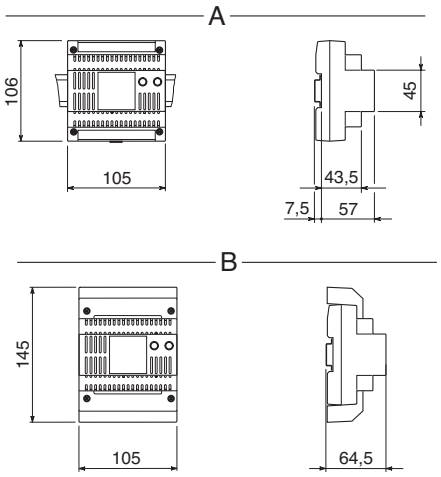

fig. 1

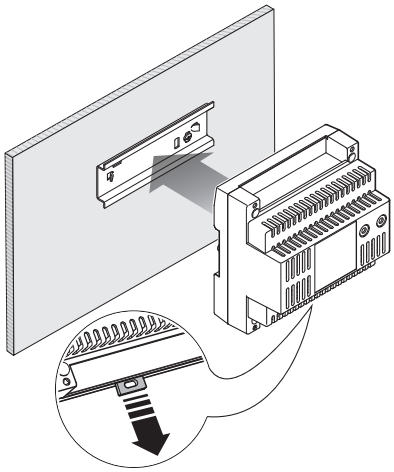

fig. 2

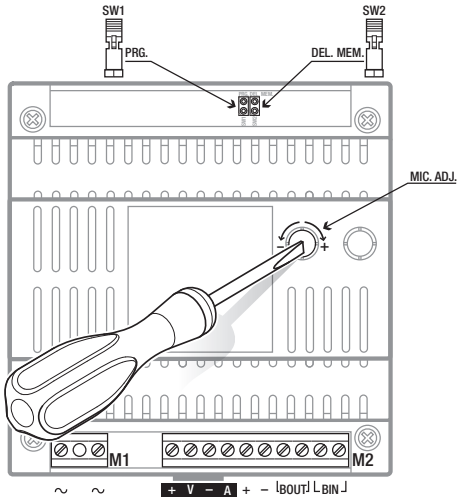

IT - MORSETTIERE

M1	~ ~	Rete
M2	BIN	Ingresso linea BUS
	BOUT	Uscita linea BUS
	– +	Alimentazione 18VDC
	A	Audio posto esterno
	–	Uscita –
	V	Video posto esterno
	+	Uscita +

EN - TERMINAL BOARDS

M1	~ ~	Mains
M2	BIN	BUS line input
	BOUT	BUS line output
	– +	Power supply 18VDC
	A	Audio Entry panel
	–	Output –
	V	Video Entry panel
	+	Output +

RU - ПАНЕЛЬ ВЫВОДОВ

M1	~ ~	Сеть электропитания
M2	BIN	Вход шины
	BOUT	Выход шины
	– +	Питание 18 В пост. тока
	A	Аудио с выз. панели
	–	Минус
	V	Видео с выз. панели
	+	Плюс

IT - FUNZIONE DEI JUMPER E REGOLAZIONI

SW1	Estrarre il jumper per entrare in modalità programmazione
SW2	Estrarre il jumper per almeno 5" per cancellare la programmazione
MIC. ADJ.	Regolazione volume microfono HEVC/MI I volumi dei dispositivi vengono tarati in fabbrica; agire sulle regolazioni solo se strettamente necessario

EN - JUMPER FUNCTION AND ADJUSTMENTS

SW1	Remove the jumper to access the programming mode
SW2	Remove the jumper for 5 seconds to delete the programming
MIC. ADJ.	HEVC/MI microphone volume adjustment The volumes of the devices are calibrated at the factory; act on the adjustments only if necessary

RU - ФУНКЦИИ ПЕРЕМЫЧЕК И РЕГУЛИРОВКИ

SW1	Снимите перемычку для начала программирования (ручного)
SW2	Снимите перемычку на 5 секунд для удаления программы
MIC. ADJ.	Настройка громкости микрофона HEVC/MI Громкость всех устройств выставлена на заводе. Используйте только в случае необходимости

IT - CARATTERISTICHE TECNICHE

Alimentazione	230 VAC 50÷60 Hz
Corrente assorbita	I_{AC} max =200 mA_{AC}
Potenza dissipata	10W max
Uscita alimentazione	18 VDC, 1A - 0,5A 1'/3'
Temperature di stoccaggio	-25 °C + 70 °C
Temperature di funzionamento	0 °C +35 °C
Grado IP	30

IT - TECHNICAL FEATURES

Power supply	230 VAC 50÷60 Hz
Input current	I_{AC} max =200 mA_{AC}
Dissipated power	10W max
Power supply output	18 VDC, 1A - 0,5A 1'/3'
Storage temperature	-25 °C + 70 °C
Operating temperature	0 °C +35 °C
IP Degree	30

RU - ТЕХНИЧЕСКИЕ ХАРАКТЕРИСТИКИ

Питание:	230 VAC 50÷60 Гц
Потребляемый ток:	I_{AC} max =200 mA_{AC}
Рассеиваемая мощность:	10Вт max
Ток источника питания	18 В пост. тока, 1A - 0,5A 1'/3'
Температура хранения	-25 °C + 70 °C
Рабочая температура	0 °C +35 °C
Класс защиты IP	30

IT - PROGRAMMAZIONE MANUALE (in assenza di un posto esterno principale) – EN - MANUAL PROGRAMMING (without a main entry panel)
RU - РУЧНОЕ ПРОГРАММИРОВАНИЕ (без главной вызывной панели)

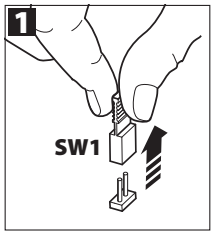

IT - Sull' AZV/PSI
Estrarre il jumper SW1 per entrare in modalità programmazione.

EN - On the AZV/PSI
Remove the SW1 jumper to access the programming mode.

RU - На AZV/PSI
Снимите перемычку SW1 для входа в режим программирования

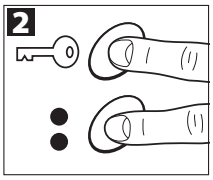

IT - Sul derivato interno
Sollevare la cornetta (se presente) e premere contemporaneamente per 2 secondi i pulsanti apriporta e ausiliario (:); su derivati della linea Mitho premere il pulsante "prog. manuale"; si attivano l'audio e il video (se presente), verso il posto esterno.

EN - On the receiver
Raise the handset (if present) and press both door lock release and auxiliary buttons at the same time, for 2 seconds (:); with receivers which form part of the Mitho interface, press the button "manual prog."; audio and video (if present) will activate on the entry panel.

RU - На абонентском устройстве
Поднимите трубку (при наличии), затем одновременно нажмите на клавиши открытия дверного замка и AUX2 (:); На устройствах Mitho нажмите «вручную программ.»; аудио и видео (при наличии) активируются на вызывной панели

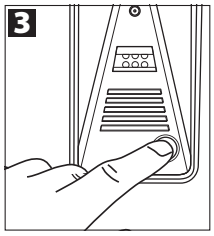

IT - Sul posto esterno
premere il pulsante di chiamata al quale si vuole associare il derivato interno (beep lungo di conferma); ripetere le operazioni descritte ai punti 2 e 3 su eventuali altri derivati interni.

EN - On the entry panel
press the call button to which the receiver wishes to establish a connection (extended beep sound acts as confirmation); repeat the operations described in points 2 and 3 on any subsequent receivers.

RU - На вызывной панели
Нажмите клавишу вызова, которой будет вызываться абонентское устройство (длительный звуковой сигнал подтверждает программирование). Повторите пункты 2-3 на остальных абонентских устройствах

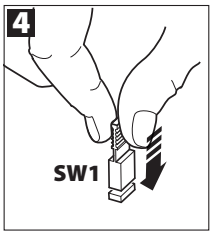

IT - Sull' AZV/PSI
Reinserire il ponticello SW1 per uscire dalla modalità programmazione.

EN - On the AZV/PSI
Re-insert the SW1 jumper to exit the programming mode.

RU - На AZV/PSI
Установите перемычку SW1 на место для выхода их режима программирования.

***IT** - Se è prevista la presenza di un posto esterno principale, non è necessario rimuovere il ponticello SW1; eseguire la programmazione dal posto esterno principale seguendo le istruzioni ad esso allegate.*

***EN** - If a main entry panel is present in the plant, no need to remove the jumper SW1; execute the programming from the main entry panel according to the instructions annexed to it.*

***RU** - При наличии в структуре главной вызывной панели, нет необходимости снимать перемычку SW1; выполните программирование в соответствии с инструкциями к панели.*

IT - CONFIGURAZIONE BASE

EN - BASIC CONFIGURATION

RU - СТАНДАРТНАЯ КОНФИГУРАЦИЯ

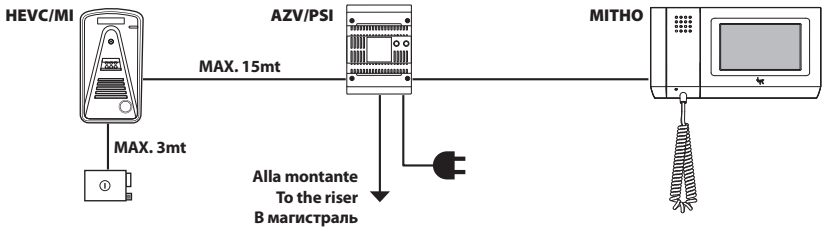

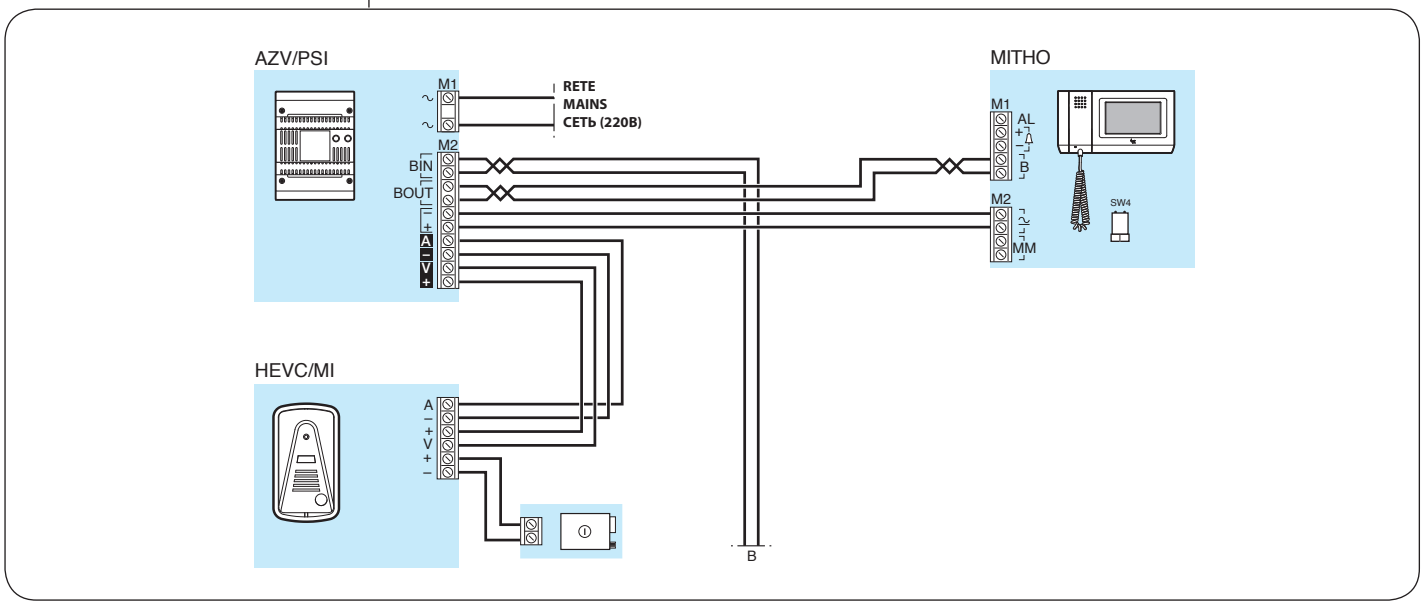

IT - CONFIGURAZIONE CON DUE DERIVATI INTERNI

EN - TWO RECEIVER CONFIGURATION

RU - СХЕМА С ДВУМЯ АБОНЕНТСКИМИ УСТРОЙСТВАМИ

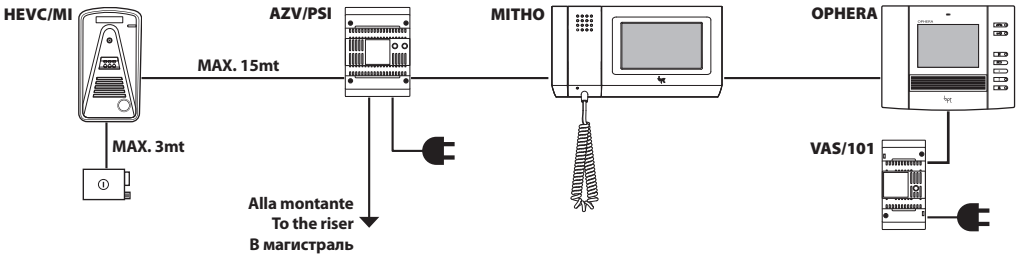

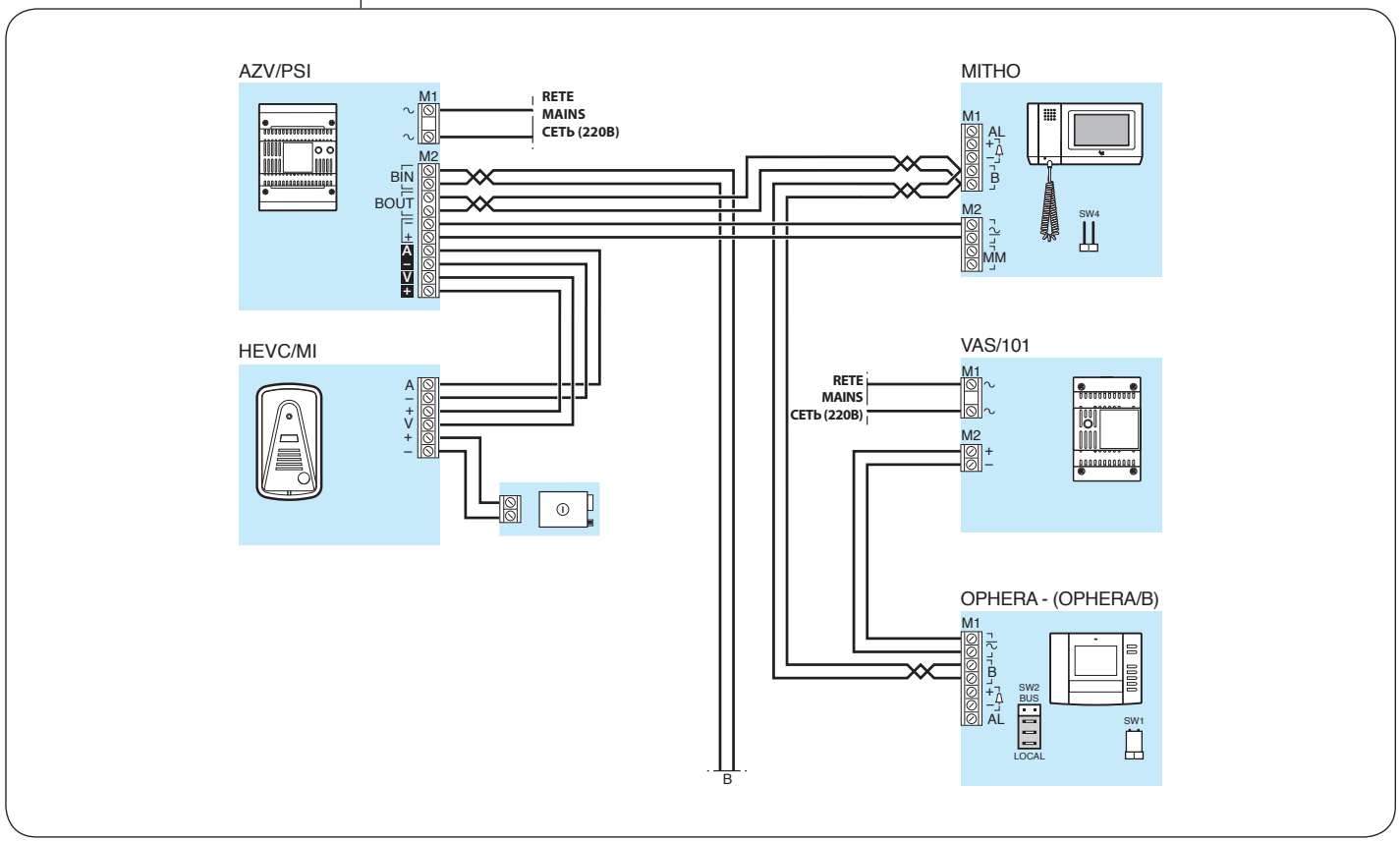

IT - CONFIGURAZIONE CON DUE POSTI ESTERNI DI PIANO

EN - TWO ENTRY PANEL PER FLOOR CONFIGURATION

RU - СТРУКТУРА С ДВУМЯ ВЫЗЫВНЫМИ ПАНЕЛЯМИ

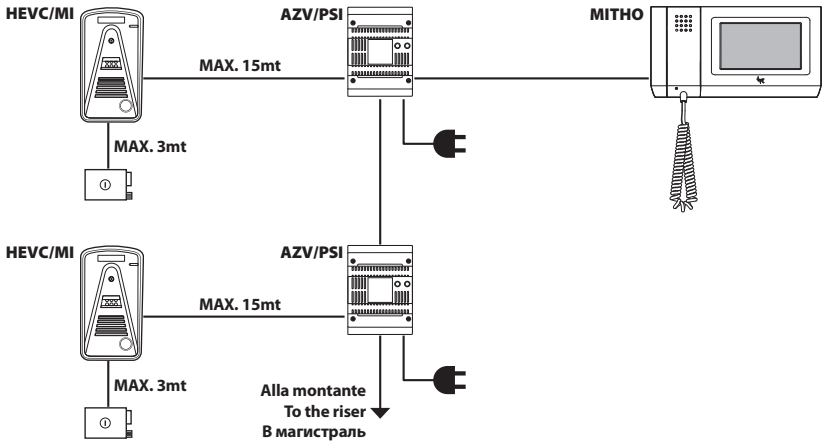

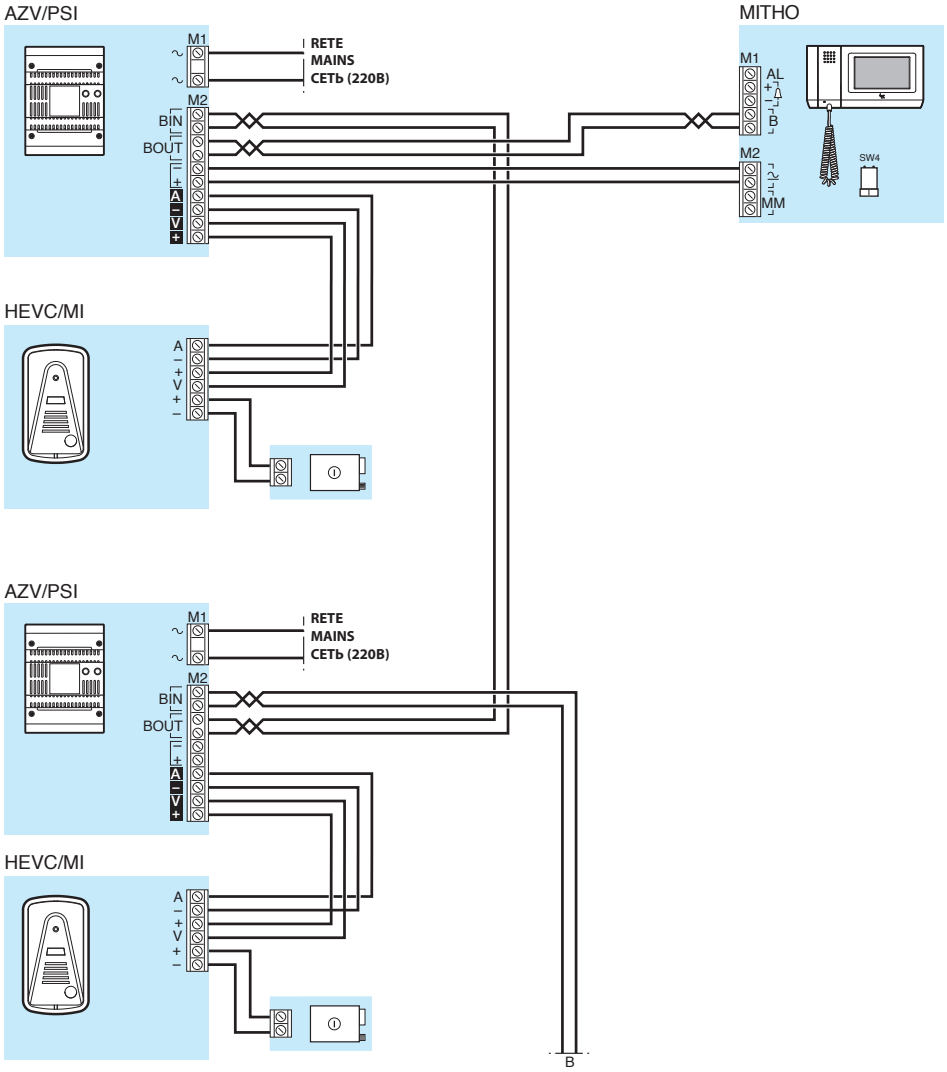

MODELLO PRECEDENTE - PREVIOUS MODEL - ПРИМЕР ПОДКЛЮЧЕНИЯ

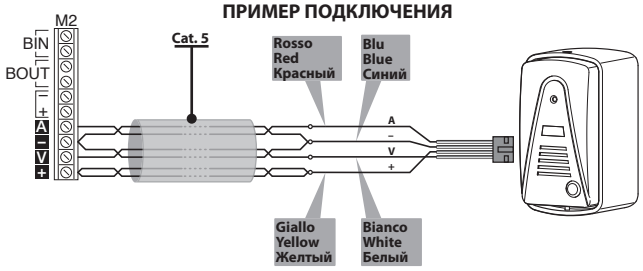

IT - CONFIGURAZIONE CON UN POSTO ESTERNO DI PIANO ED UNA TELECAMERA

EN - ONE ENTRY PANEL AND CAMERA PER FLOOR CONFIGURATION

RU - СТРУКТУРА С ВЫЗЫВНОЙ ПАНЕЛЬЮ И КАМЕРОЙ

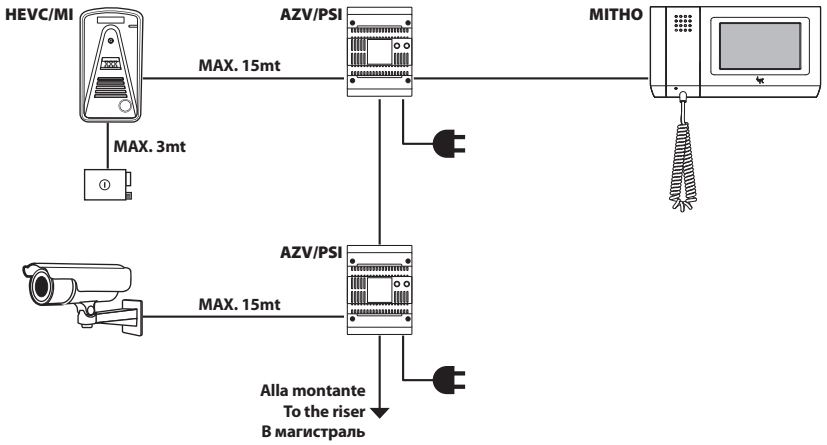

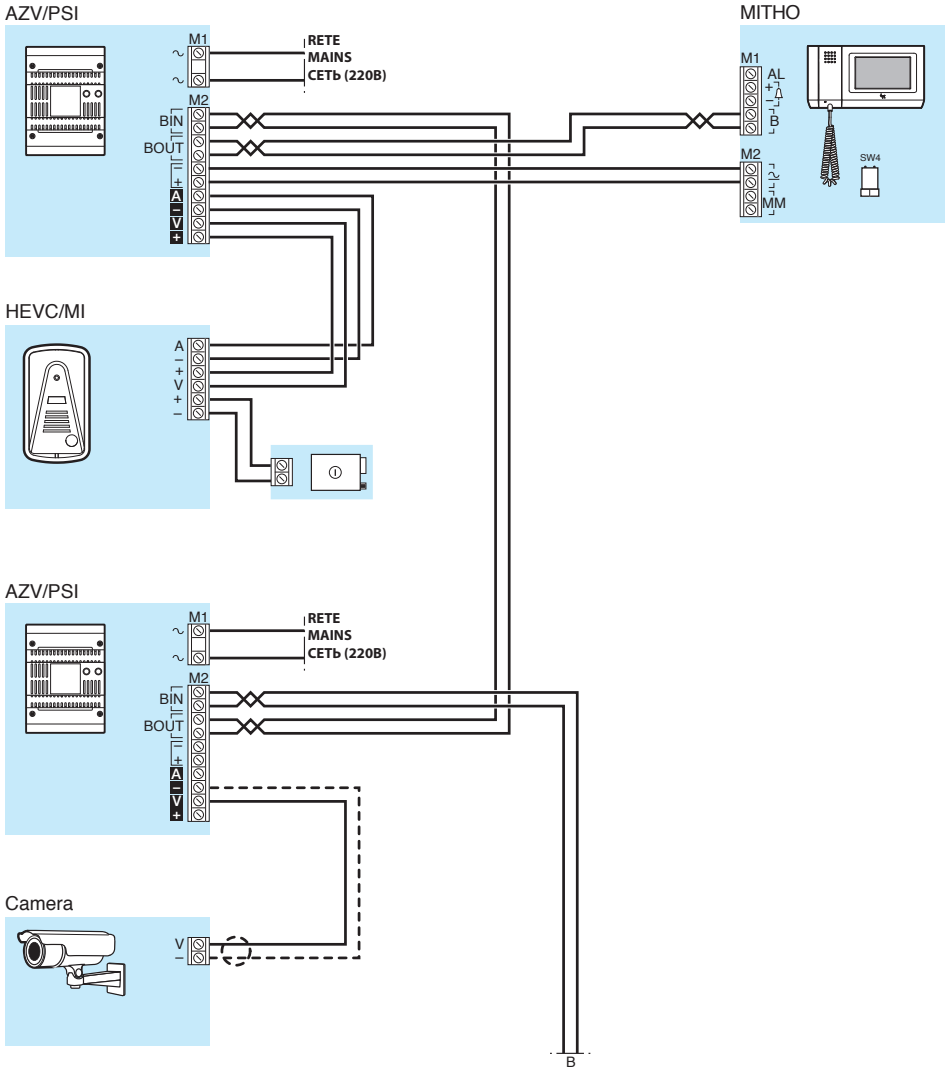

MODELLO PRECEDENTE - PREVIOUS MODEL - ПРИМЕР ПОДКЛЮЧЕНИЯ

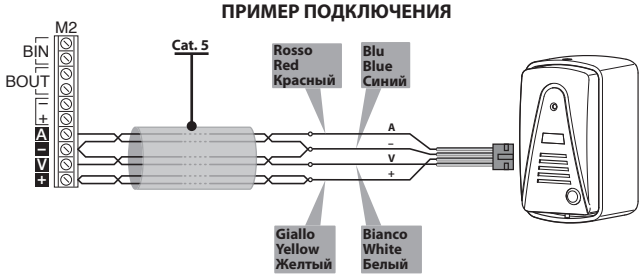

IT - FUNZIONALITÀ DELL'IMPIANTO

• Avviso di chiamata.
Se, nel corso di una comunicazione, il derivato interno viene chiamato da altri posti esterni o dal portiere, il terminale emette un tono di avviso; qualora si desideri rispondere alla chiamata, è sufficente chiudere la conversazione in corso (entro 30 s) per essere messi automaticamente in comunicazione con il chiamante.

• Modalità di autoinserimento.
Premendo ripetutamente il pulsante "autoinserimento", si potranno vedere in successione le immagini dai posti esterni di piano (1 e 2 in figura); a seguire, in sequenza ciclica le immagini dai posti esterni principali (3, 4 e 5 in figura).
Per rivedere le immagini dai posti esterni di piano (1 e 2 in figura), sarà necessario terminare la chiamata e quindi ripremere il pulsante "autoinserimento".

EN - PLANT FEATURE

• Call waiting.
If, during a call, other entry panels or the porter contact the receiver, the terminal will emit a warning signal; should you wish to answer the call, you must simply end the current call (within 30 seconds) and you will be automatically connected to the caller.

• Self-connection mode.
By repeatedly pressing the "self-connection" button, you are able to view the images from the floor entry panels (figures 1 and 2) in succession; you are also able to follow the images from the main entry panels in a cycle sequence (figures 3,4 and 5).
To re-view the images from the floor entry panels (figures 1 and 2), you will need to end the call and then re-press the "self-connection" button.

RU - ФУНКЦИИ СИСТЕМЫ

• Ожидание вызова.
Если в процессе вызова на абонентское устройство поступает еще один вызов от консьержа или вызывной панели, абонентское устройство будет издавать предупреждающий сигнал. Для ответа на входящий вызов необходимо закончить текущий разговор за время, не превышающее время вызова (по умолчанию 30 сек.)

• Предварительный просмотр
Нажатие клавиши предварительного просмотра на абонентском устройстве приведет к просмотру этажной панели (1-2), дальнейшие нажатия будут циклически переключать изображения с главных вызывных панелей (3, 4, 5)
Для повторного просмотра этажной панели (1 и 2) необходимо прекратить вызов и снова нажать клавишу предварительного просмотра.

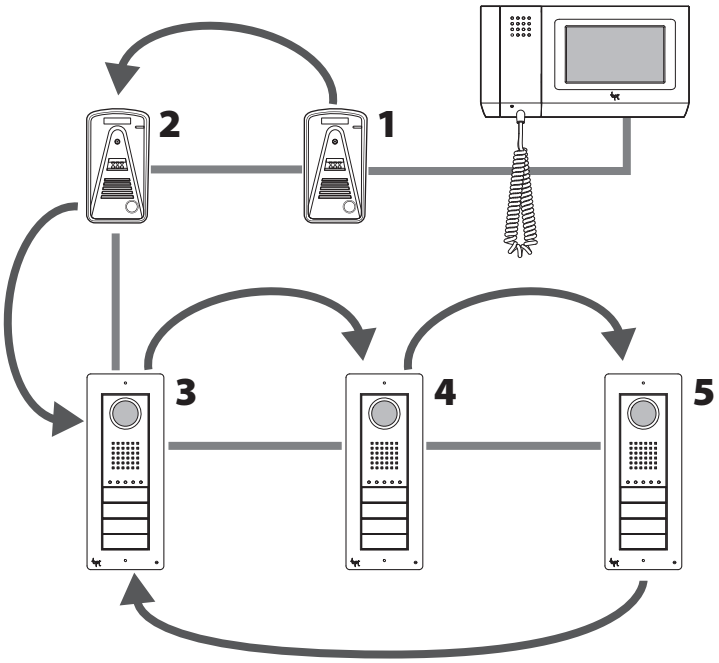

IT Eventuali aggiornamenti del presente documento sono disponibili sul sito www.bpt.it.

EN *Any updates made to this document are available at this site: www.bpt.it.*

RU Возможные обновления настоящего документа представлены на сайте www.bpt.it.

Il produttore si riserva il diritto di apportare qualsiasi modifica al prodotto al fine di migliorarne le funzionalità.
The manufacturer reserves the right to make any modification to the product in order to improve its functionality.
Изготовитель сохраняет за собой право на внесение любых изменений в продукцию в целях улучшения функциональности.

BPT S.p.A.
Via Cornia, 1
33079 Sesto al Reghena (PN)-Italy
http: www.bpt.it
e-mail: info@bpt.it